ԱՐՏԱՔԻՆ ՊԱՏՈՒՀԱՆԱԳՈԳԵՐ

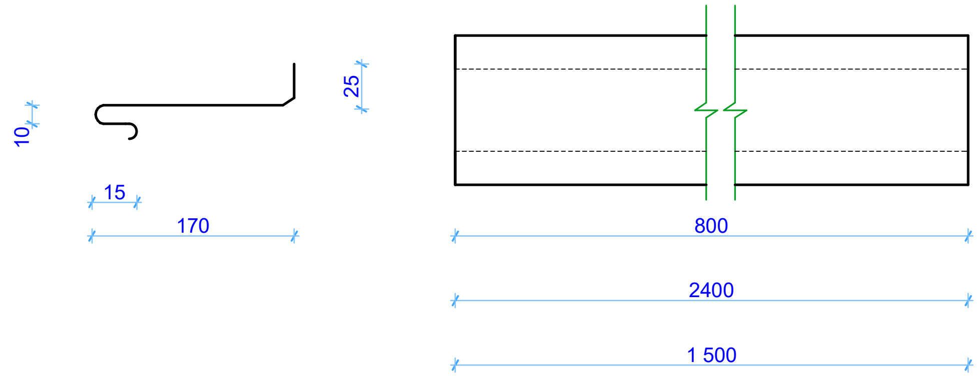

ՄԱՍՆԱԳԻՐ

Հ/Հ	ՆՇԱՆԱԿՈՒՄԸ	ՆՅՈՒԹԸ	Քանակը հատ	Մակերես $մ^2$	Քաշը կգ	Ընդ. ծախսը կգ
	Պ1	ՑԻՆԿԱՊԱՏ ԹԻԹԵՂ δ=0.50մմ	2	1.1		
	Պ2	ՑԻՆԿԱՊԱՏ ԹԻԹԵՂ δ=0.50մմ	1	0.35		
	Պ3	ՑԻՆԿԱՊԱՏ ԹԻԹԵՂ δ=0.50մմ	3	0.55		
	ԸՆԴԱՄԵՆԸ			2.0		

ԱՐՏԱՔԻՆ ՊԱՏՈՒՀԱՆԱԳՈԳԵՐԻ ԱՄՐԱՑՄԱՆ ՀԱՆԳՈՒՅՑ

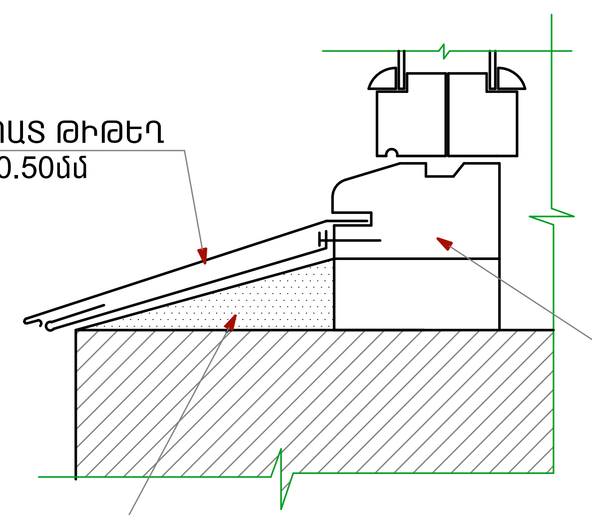

ՊԱՏՎԻՐԱՏՈՒ՝ ԱՐԱՐԱՏԻ ՄԱՐԶՊԵՏԱՐԱՆ			ԱՐԱՐԱՏԻ ՄԱՐԶԻ ԳԵՏԱԶԱՏ ՀԱՄԱՅՆՔԻ ՄԱՆԿԱՊԱՐՏԵԶԻ ՎԵՐԱՆՈՐՈԳՈՒՄ	ԵՐԵՎԱՆ 2015թ.
ՆԳՃ	Լ.Ջզմեջյան			ՓՈՒԼ / ԹԵՐԹ / ԹԵՐԹԵՐ
ՆԱԽԱԳԾԵՑ	Ա.Սամսոնյան		ՃԱՐՏԱՐԱՊԵՏԱԿԱՆ ՄԱՍ	ԱՆ / Ճ-8 / 10
			ԱՐՏԱՔԻՆ ՊԱՏՈՒՀԱՆԱԳՈԳԵՐ, ՄԱՍՆԱԳԻՐ	ՊԵՏ. ԼԻՑԵՆԶԻԱ N 13944